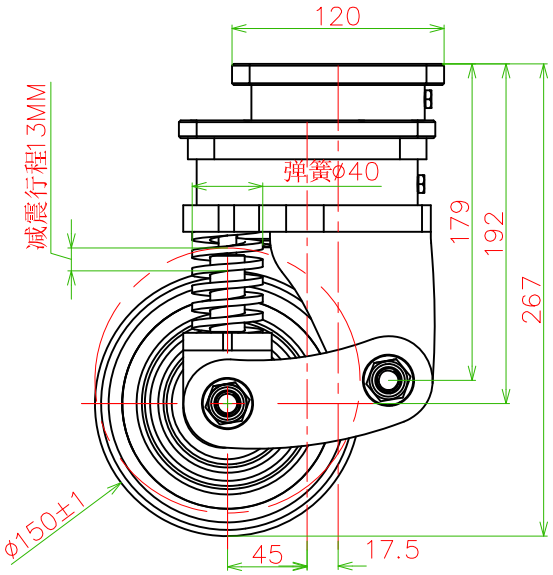

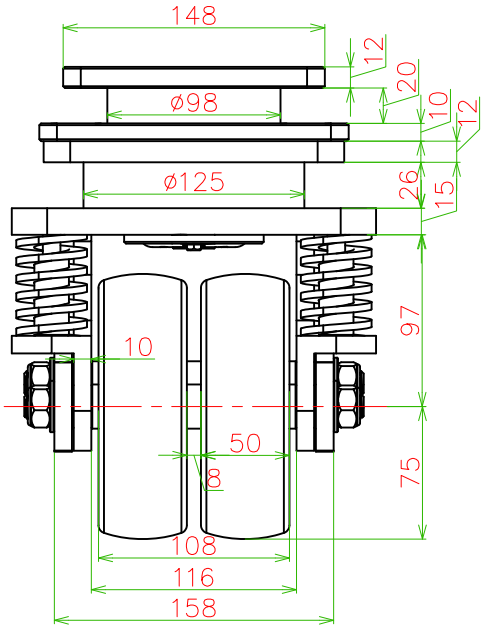

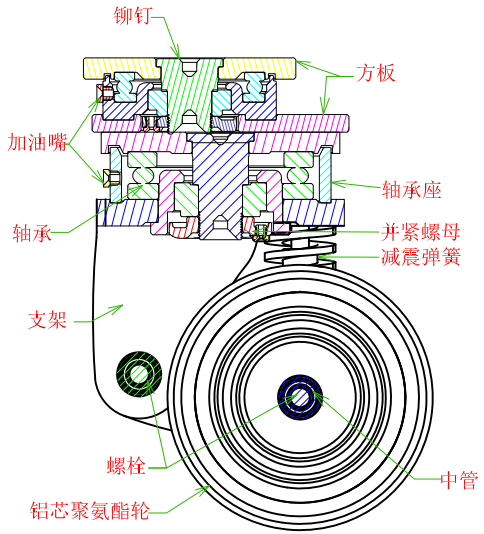

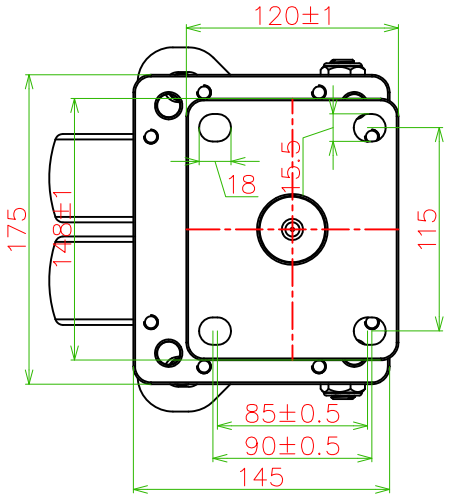

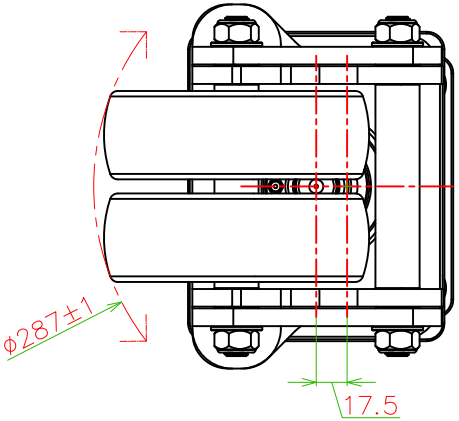

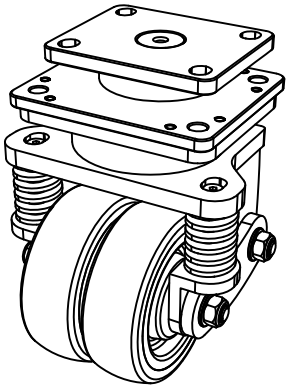

专利产品，仿冒必究

ESUN

产品说明 Product description　屹上脚轮

胎面材质 Tread material	聚氨酯（CPU）
胎面颜色 Tread color	黑色
胎面硬度 Tread hardness	95SHOREA±3
轮毂材质 Wheel material	铝合金6061
轮毂表面处理 HUB surface treatment	无
负载力 Carrying capacity	1.5T
加紧宽度 Tighten the width	116MM
轮径 Tire diameter	150MM
轮宽 Tire width	108MM
轮毂宽度 Hub Width	50MM
耐温性 Temperature resistance	-25°C-70°C
滚动阻力 Rolling Resistance	■■□□□
行走噪音 Walking noise	■■■□□
保护地面 Protect the ground	■■■■□
轴承种类 Bearing type	深沟球/平面
轴承规格型号 Bearing type	51214/51210/32205/6204

技术要求：

1、从动轮连接处用螺丝与铆钉。
2、底板厚12MM，安装孔位置：115*85~90-15.5。
3、主体表面：碳钢喷塑（红色）
4、胎面：聚氨酯。
5、轮毂：铝芯。
6、行走速度空载不得超过8KM/H，负载不得超过4KM/H。
减震行程10MM，弹簧装配初始预压3MM，弹簧刚度50*2=100KG
7、活动转向需定期检查，螺丝需定期检查是否有松动。

序号	变更内容	日期	变更人	审核
3				
2				
1				

重型焊接从动轮

6寸双回旋减震双轮

规格：150*50

设计 Design			标准 Standard			阶段标记 Phase marker		重量 Weight	比例 Proportion
审核 Audit			批准 Approval			S	B	A	-KG	1：1
工艺 Process			出图 Map Out			尺寸单位 Size unit	MM	页数 Number of pages	1/1

屹上脚轮有限公司
ESUN Casters Co., Ltd.

产品编号:
Product number
JQR19310-150ALCPU122-95A
双回旋

投影标识:
Projection mark